ELECTROVANNE 2/2 NF A COMMANDE ASSISTÉE À PISTON, G 1/4" ÷ G 1/2"

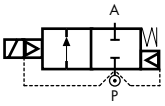

VERSION POUR VAPEUR

normalement fermée

TYPE: D634/635/636

SPECIFICATIONS TECHNIQUES

Fluides: eau, vapeur
Température du fluide: +80°C ❶ ÷ +180°C
Température ambiante: -10°C ÷ +70°C
Matériel du corps: laiton (CW617N EN 12165)
Matériel du siège: acier inox (1.4305 EN 10088/AISI 303)
Matériel de l'opérateur: acier inox
Matériel du clapet: PTFE
Puissance bobine: CA 18VA (service)
CA 36VA (appel)
CC 22W
Indice de protection: IP 65 (avec connecteur)

NOTES

❶ Pour le correct fonctionnement de l'électrovanne, la température mini du fluide doit être 80°C mini.



TABLEAU DE SELECTION

Électrovanne	raccords G	Ø int	Valeur Kvs	Pression mini	Pression maxi CA	Pression maxi CC
code	[ISO 228 G]	[mm]	[l/min]	[barg]	[barg]	[barg]
D634DTT	1/4"	10	21	0.3	9	9
D635DTT	3/8"	10	24	0.3	9	9
D636DTT	1/2"	10	25	0.3	9	9

BOBINES impératif class "H"	
code	[Volts/Hz]
72Z1	24V CC
7201	24V 50/60Hz
7401	110V 50Hz - 120V 60Hz
7601	200V 50Hz - 220V 60Hz
7701	230V 50Hz - 240V 60Hz

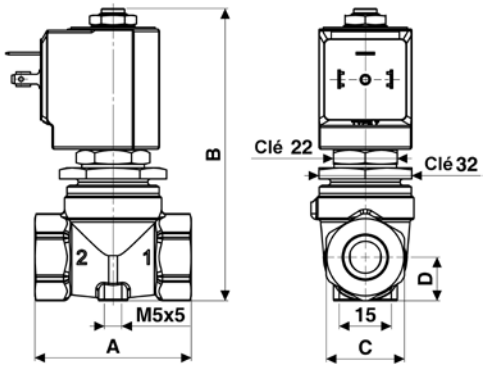

Alimentation sur clapet 1 → 2

DIMENSIONS ET POIDS

raccords G	A	B	C	D	poids
[ISO 228 G]	[mm]	[mm]	[mm]	[mm]	[kg]
1/4"	54	100	Clé 27	15	0.5
3/8"	54	100	Clé 27	15	0.45
1/2"	54	100	Clé 27	15	0.45